ごみ処理のフローチャート
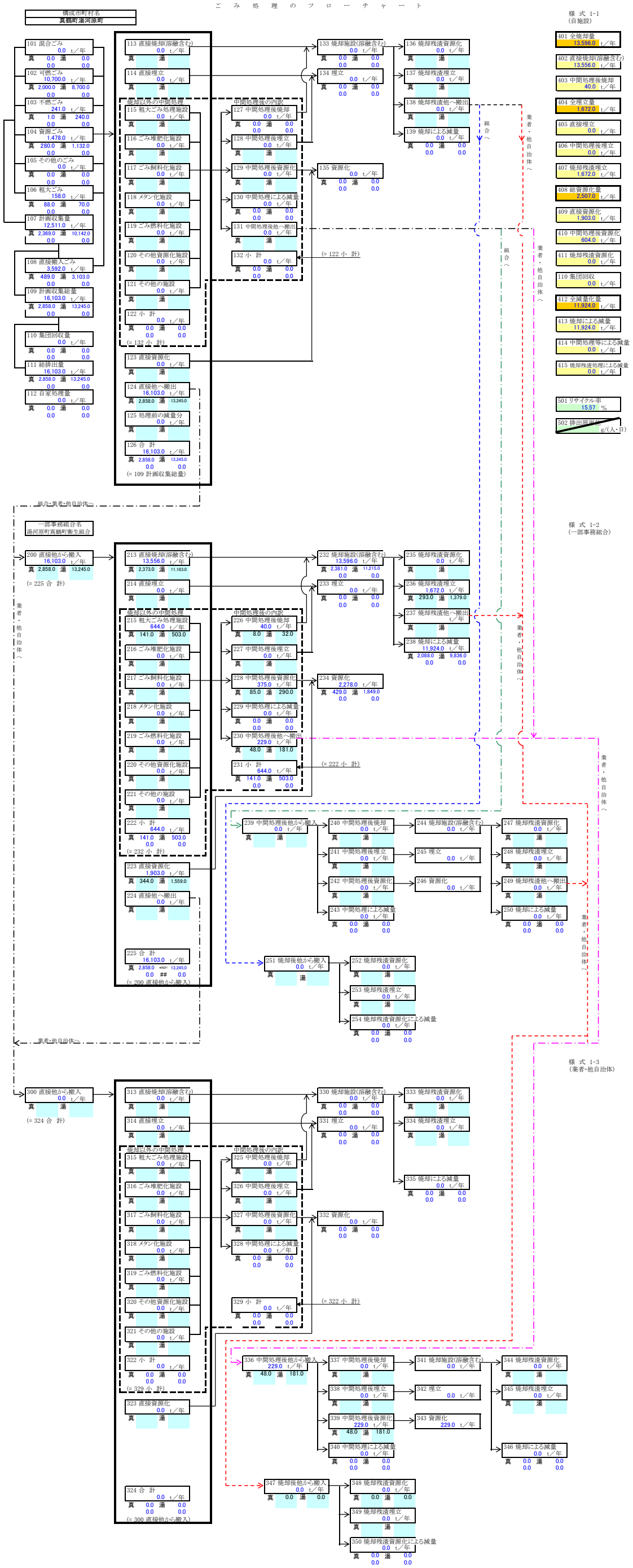
構成市町村名
真鶴町湯河原町